alkitronic®
HOME OF TORQUE POWER

EA

電池驅動的扭矩倍增器

準備使用，隨處可見

alkitronic® EA

應用

- ***alkitronic®EA：*** 電池驅動的2檔的轉矩乘法器，用於扭矩從90nm至4000牛頓米（65至2950 lbf. ft）。
- **短週期的固定：** 法士特的運行下來，電齒輪的最高扭矩和精度。
- **移動和隨時使用：** 緊湊型設計，在有限的空間或無電源方便的工作。
- **高效運行：** 快速和容易的齒輪變換，大扭矩範圍 - 你可以從22的扭矩值選擇。

好處

- **低運行成本：** 低磨損，無刷同步電動機mainte-拔頭籌免費。
- **養生：** 低重量，符合人體工程學設計，低噪音排放。沒有必要的噪聲保護。
- **高性能：** 兩個鋰離子電池組確保了在一行360螺紋接頭。每個電池設有一個LED充電水平指示器。
- **精確關閉扭矩** 即使在電池電量不足。

alkitronic® 特價

- **極低的敏感性損壞和故障：** 由特殊聚合物的電機外殼：破防，防衝擊，阻力腐蝕。
- **智能能源管理和更快的工作流程：** 電子保護電池單元免受過充電，深度放電。再充電期間冷卻電池組。這減少了充電時間，提高了最高的性能和耐用性。
- **可靠的高性能齒輪，** 在無芯片高精度工藝生產的。

技術數據

類型			EA2 / 80	EA2 / 150	EA2 / 200	EA2 / 280	EA2 / 300	EA2 / 400
扭矩範圍（大約）*		納米	115-860	150-1400	250-2200	300-2800	360-3200	500-4100
		lbf.ft	85-635	110-1030	185-1620	220-2065	265-2360	370-3025
方形驅動	乙		3/4“	3/4“	1“	1“	1“	1 1/2“
直徑（約）	d_1	毫米	41	41	54	54	72	72
直徑（約）	d_2	毫米	85	85	85	85	93	93
直徑（約）	d_3	毫米	88	88	88	88	97	97
長度（約）	大號	毫米	295	295	320	345	370	370
重量不DMA（約）**		公斤	5.5	5.5	7	7.4	7.4	9.1
怠速1 ST 齒輪		轉	7	4	2.0	1.7	1.5	1.0
怠速2 ND 齒輪		轉	24.0	13.0	6.5	6	5	4

*）當鬆開螺栓，更高的扭矩（高達20%）可能是必要的（釋放扭矩）。我們將很高興幫您選擇。**）扭矩反作用臂

測量

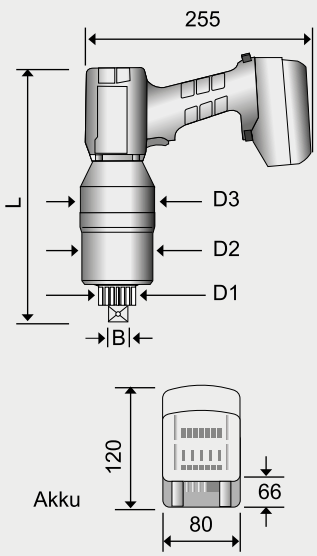

供貨範圍

2鋰離子電池組18 V，5.2啊，電池充電器，工具箱。

重複切斷精度±3%（相同螺栓連接）。所有 *alkitronic®* 扭矩倍增器是CE認證的。

alkitronic®
HOME OF TORQUE POWER

***alkitronic®* 產品由德國製造**

阿爾基Technik股份有限公司
開發，生產和抽薹系統的分佈

Unterlettenweg 4 85051因
戈爾施塔特
德國FON +49 841 9
7499-0傳真+49 841 97499
-90

info@alkitronic.com
www.alkitronic.com

© 阿爾基TECHNIK有限公司/ EA/ 1 /25-03-19 / 4P / P
阿爾基Technik股份有限公司保留更改規格，恕不另行通知的權利