alkitronic®
HOME OF TORQUE POWER

N-Tools

重車用扭力倍增器

應用範圍

氣動和電動扭力倍增器，可以連續旋轉擰緊或鬆開重型車輛難以觸及的重型螺栓連接和深層輪輞。扭力依機型從 100 Nm 到 3,500 Nm。

優點

- 經濟，操作安全。停機時間不受天候影響。
- 操作舒適。馬達單元可以 360 度旋轉。順時針/逆時針單手操作。
- 通過方形驅動器的連續旋轉(與衝擊和液壓扳手相比) 可以長久性提高接頭質量。
- 堅固耐用的鑄鋁外殼。 ***EA2-N*** 馬達外殼由特殊聚合物製成：防斷裂，耐腐蝕。

EFCip-N, 防護等級 IP 54 型號:
- 運行成本低。無碳刷同步馬達，免維護。
- 輕鬆連接到所有國際電源，不需要調整。

EA2-N, 具有釋放功能鋰離子電池驅動雙速型號:
- 重量輕，符合人體工程學設計，噪音低。
- 不需噪音保護。

CLD-N, 氣動型號:
- 非常適合在防爆工作環境中使用。
- 世界公認的可靠氣動驅動馬達。

alkitronic® 特點

EFCip-N: 萬用 100-253V / 45-66 Hz 電源，即使在移動設備上操作也具有精確的關斷扭力和固定扭力精度

EA2-N 含有兩個電池組，可確保連續操作 360 個螺絲接頭。

氣動型號: **ATEX** 認證可依需求獲取。

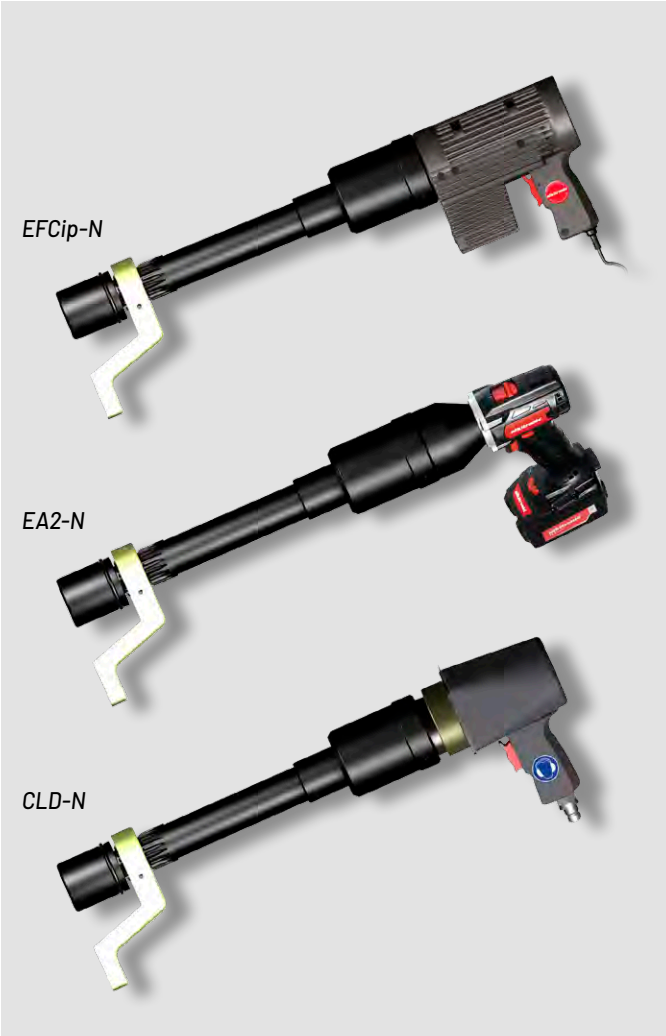

技術資料

驅動方式		電動					電動(電池)					氣動 **				
型號 N-Tool (-N)		EFCip30	EFCip40	EFCip50	EFCip60	EFCip65	EA2/80	EA2/100	EA2/150	EA2/200	EA2/280	CLD/L5	CLD/L6	CLD155	CLD225	CLD280
扭力範圍 *	Nm	100-940	150-1450	190-1850	250-2350	290-2900	190-850	130-1100	150-1400	250-2200	300-2800	365-1080	495-1450	600-1700	900-2700	1200-3500
驅動方頭	B	3/4"	3/4"	1"	1"	1"	3/4"	3/4"	3/4"	1"	1"	3/4"	3/4"	1"	1"	1"
直徑(約) D_1	mm	46	46	56	56	56	46	46	46	56	56	46	46	56	56	56
延伸長度 N.. 例. EFCip30 N12)	inch	N 12	N 12	N10 | N12 N15 | N18	N10 | N12 N15 | N18	N10 | N12 N15 | N18	N 12	N 12	N 12	N10 | N12 N15 | N18	N10 | N12 N15 | N18	N 12	N 12	N10 | N12 N15 | N18	N10 | N12 N15 | N18	N10 | N12 N15 | N18
怠速 1st 怠速2nd 齒輪	rpm	30	15	14	11	8	7 | 24	6 | 20	4 | 13	2 | 6.5	1.7 | 6	16	12	7	5	4

*) 當放鬆螺栓時 (釋放扭力)，可能需要增加到 (**20**%) 的鎖緊扭力。
) 在指示扭力下最佳的空氣源是：工作壓力 **2-7 bar，流量**10-15 l / s**。 扭力精度取決於穩定性的空氣供應系統。

尺寸

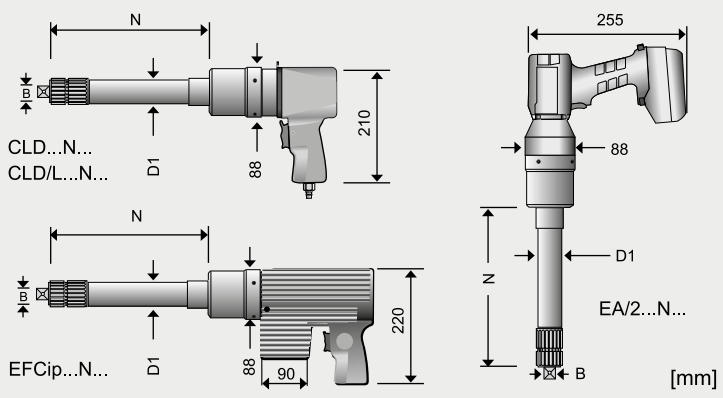

延伸長度 „N" inch/mm

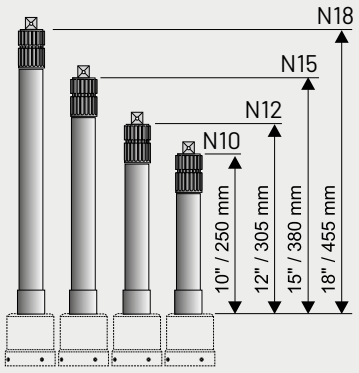

產品標識範例:
EA2/200 N10, CLD 155 N12, EFCip 50 N15, EFCip 50 N18

alkitronic®
HOME OF TORQUE POWER

alkitronic®

德國製產品

alki TECHNIK GmbH
螺栓系統的開發 生產 分配

崇鳴企業有限公司

電話: (02)29679967

傳真: (02)29679898

220新北市板橋區自強新村96之1號1樓

Technical Details are subject to change without prior notice
©alki TECHNIK GmbH/VELOX/2/16-10-19/4P/p